Рис. 1

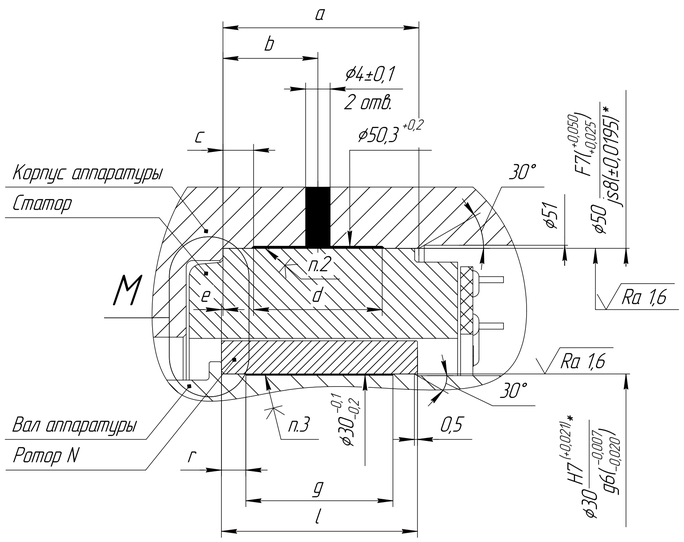

Рис. 2

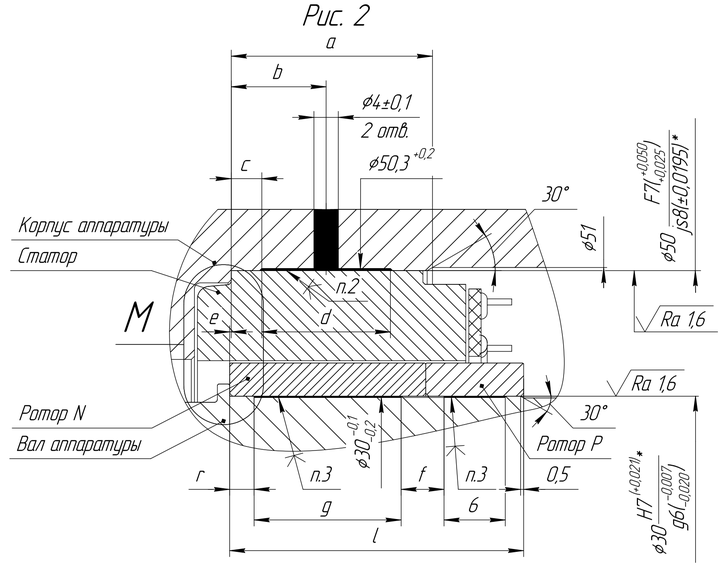

M(2,5:1)

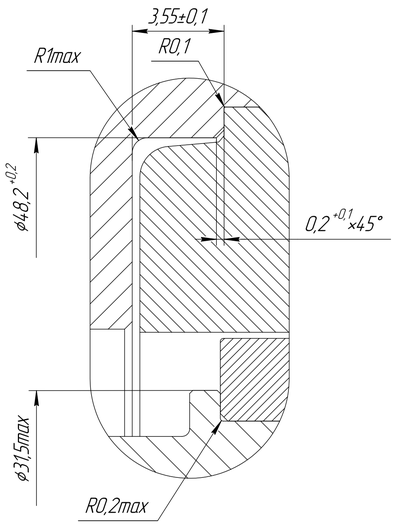

Рис. 3

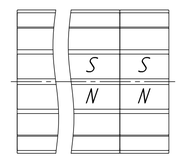

Обозначение по каталогу	Статор	Ротор N	Ротор P	a, мм	b, мм	c, мм	d, мм	e, мм	f,мм	g, мм	l, мм	r, мм	Рис.
JCM50x08S-7,9-H0-T1	МАНП.684222.002	МАНП.684252.002	–	10	4,5±1	1,7	5,6	0,4±0,25	–	6	10	2	1
JCM50x08P-3,9-H0-T1	МАНП.684222.002-03	МАНП.684252.002	–	10	4,5±1	1,7	5,6	0,4±0,25	–	6	10	2	1
JCM50x14S-13,8-H0-T1	МАНП.684222.002-01	МАНП.684252.002-01	–	16	7,5±1	2,6	9,8	0,4±0,25	–	10	16	3	1
JCM50x14P-6,9-H0-T1	МАНП.684222.002-02	МАНП.684252.002-01	–	16	7,5±1	2,6	9,8	0,4±0,25	–	10	16	3	1
JCM50x08S-7,9-H1-T1	МАНП.684222.002-10	МАНП.684252.002	МАНП.684252.002	10	4,5±1	1,7	5,6	0,4±0,25	4	6	20	2	2
JCM50x08P-3,9-H1-T1	МАНП.684222.002-14	МАНП.684252.002	МАНП.684252.002	10	4,5±1	1,7	5,6	0,4±0,25	4	6	20	2	2
JCM50x14S-13,8-H1-T1	МАНП.684222.002-11	МАНП.684252.002-01	МАНП.684252.002	16	7,5±1	2,6	9,8	0,4±0,25	5	10	26	3	2
JCM50x14P-6,9-H1-T1	МАНП.684222.002-15	МАНП.684252.002-01	МАНП.684252.002	16	7,5±1	2,6	9,8	0,4±0,25	5	10	26	3	2

1 *Размеры для справок. Обеспеч. изготовителем электродвигателя, остальные размеры обеспеч. потребителем.
2 Монтировать статор в аппаратуру потребителя с использованием клея LOCTITE EA 9497 "Henkel".
3 Монтировать ротор в аппаратуру потребителя с использованием фиксатора LOCTITE 648 "Henkel".
4 Электромонтаж статора выполнить в соотв. со схемой электрической подключения МАНП.684222.001 Э5.
5 Изгиб выводных штырей не допускается.
6 Взаимное расположение полюсов роторов – согласно рис. 3.
7 Соосность ротора и статора: ø0,04 мм.