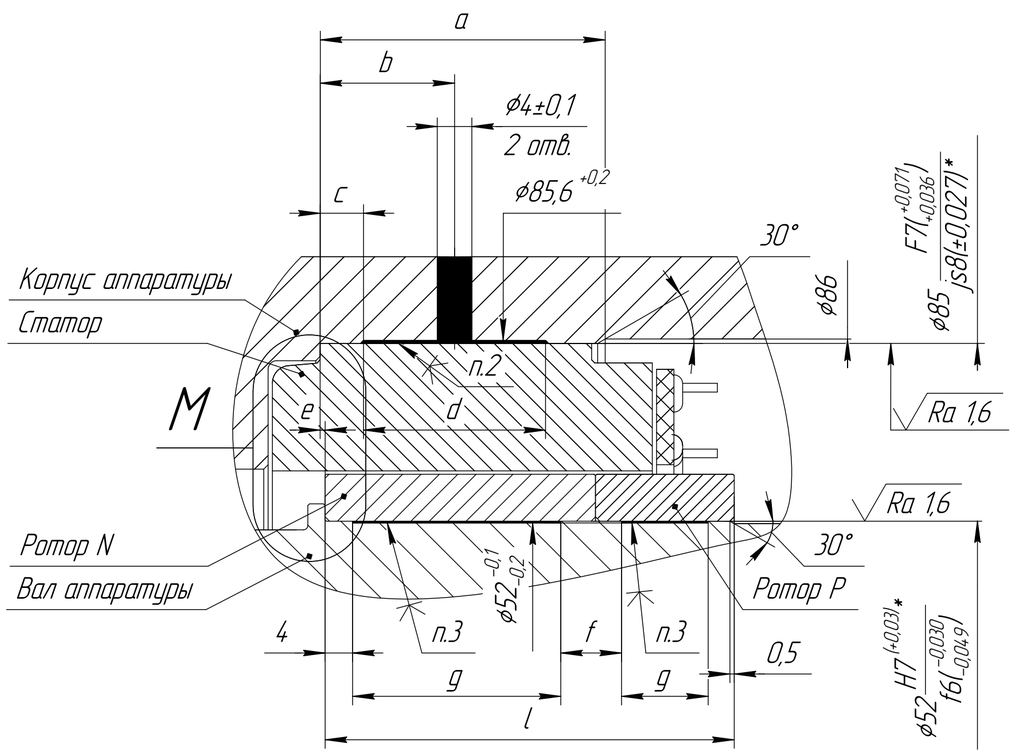

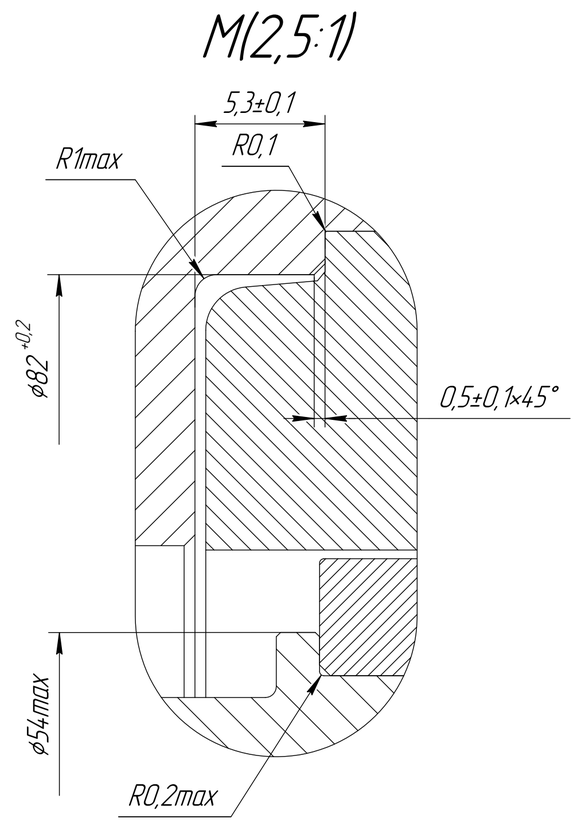

Рис. 1

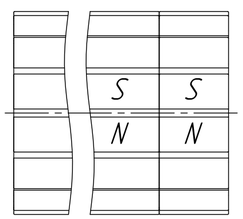

Обозначение по каталогу	Статор	Ротор N	Ротор P	a, мм	b, мм	c, мм	d, мм	e, мм	f,мм	g, мм	l, мм
JYC85x35S-101,7-H1-2T1	МАНП.684222.007	МАНП.684252.007	МАНП.684252.007	39	19±1	6,8	24,4	0,65±0,25	8	20	56

1 *Размеры для справок. Обеспеч. изготовителем электродвигателя, остальные размеры обеспеч. потребителем.
2 Монтировать статор в аппаратуру потребителя с использованием клея LOCTITE EA 9497 "Henkel".
3 Монтировать ротор в аппаратуру потребителя с использованием фиксатора LOCTITE 648 "Henkel".
4 Электромонтаж статора выполнить в соотв. со схемой электрической подключения МАНП.684222.006 Э5.
5 Изгиб выводных штырей не допускается.
6 Взаимное расположение полюсов роторов – согласно рис. 1.
7 Соосность ротора и статора: ø0,07 мм.